Dynapac F2500CS

Large pavers

Технические характеристики

Масса

Масса со стандартной плитой	18 000 000 г

Габариты

Базовая ширина	2 550 мм
Рабочая ширина, минимальная (с отрезными башмаками)	2 050 мм
Угол переднего свеса	15°
Рабочая ширина, максимальная	9 м

Производительность

Теоретическая производительность укладки	750 м^3/ч
Толщина укладки (max)	310 мм

Бункер

Ёмкость	6,0 м^3
Высота разгрузки (по центру/по краям)	555 mm /560 mm
Ширина бункера (внутри)	3 292 мм

Ходовая часть

Maximum paving speed	1 800 м/с
Транспортная скорость	1,1 м/с

Двигатель

Выбросы вредных веществ согласно нормам	Stage IIIA (Tier 3)
Номинальная мощность, SAE J1995	129 kW @ 2200 rpm with stepless rpm control
Электрическая система	24 V
Ёмкость топливного бака	320 л

Шасси

Длина гусеницы	2 900 мм
Ширина гусеницы	320 мм

Транспортёр

Тип транспортёра	Dual bar feeder
Ширина конвейера	2 x 655 mm
Управление транспортёром	Automatic with limit switches

Шнек

Диаметр шнека	380 мм
Управление шнеком	Automatic with ultrasonic sensors

Find us locally at www.dynapac.com

We reserve the right to change specifications without notice. Photos and illustrations do not always show standard versions of machines.
The above information is a general description only, all informations are supplied without liability.

dynapac_f2500cs_ru-20180309.131627.pdf 2018-03-09 13:16

Dynapac F2500CS

Large pavers

Технические характеристики

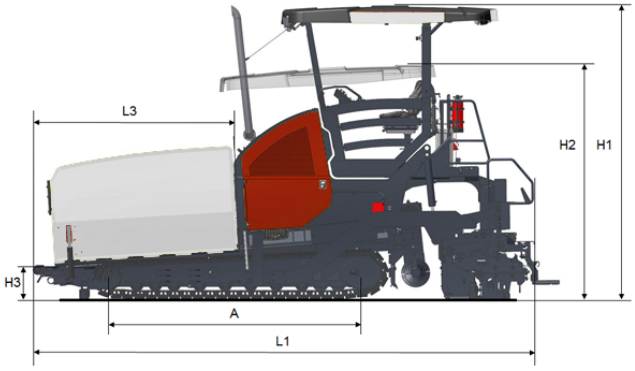

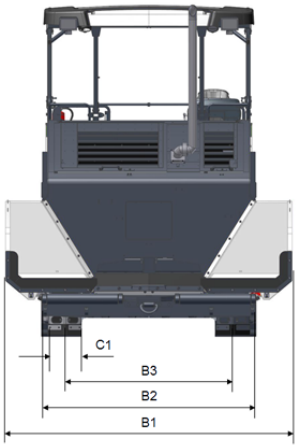

Габариты	
A. Axle track	2900 mm
B1. Width, max.	3400 mm
B2. Width, standard	2550 mm
B3. Width, center of tracks	1992 mm
C1. Track width	320 mm
H1. Height, max.	3900 mm
H2. Height, transport	3100 mm
H3. Height	492 mm
L1. Длина	6145 mm
L3. Length, hopper	2123 mm

Find us locally at www.dynapac.com

We reserve the right to change specifications without notice. Photos and illustrations do not always show standard versions of machines.
The above information is a general description only, all informations are supplied without liability.