Dynapac CA5500D

Грунтовые катки

Технические характеристики

Масса

Рабочая масса (включая ROPS)	18 200 кг
Рабочая масса (вкл. кабину)	18 400 кг
Масса переднего модуля /заднего модуля	11850/6550 kg
Максимальная рабочая масса	18 600 кг

Размеры

Ширина вальца	2 130 мм

Ходовая часть

Диапазон скорости	4/6/7/11
Размер шины (12-слойная)	23,1 x 26
Теоретически преодолеваемый уклон	45 %
Вертикальная осцилляция	±9°

Уплотнение

Статическая линейная нагрузка	56 кг/см
Номинальная амплитуда (высокая/низкая)	2,1 мм/0,8 мм
Частота вибрации, при высокой/низкой амплитуде	29 Гц/30 Гц
Центробежная сила, при высокой/низкой амплитуде	360 кН/150 кН

Двигатель

Производитель/Тип	Cummins B4.5 (Stage V / T4final)
Номинальная мощность, SAE J1995	149 кВт (200 л.с.) @ 2 200 об./мин
Ёмкость топливного бака	272 л
Объем бака для топливного реагента	37 л

Двигатель

Производитель/Тип	Deutz TCD2012L06 (IIIA/T3)
Номинальная мощность, ISO 14396	128 кВт (174 л.с.) @ 2 200 об./мин

Гидравлическая система

Привод передвижения	Гидростатический
Вибрация	Гидростатическая
Рулевое управление	Гидростатическое
Основной тормоз	Гидростатический, зависящий от положения рукояти движения
Парковочный/ аварийный тормоз	Отказоустойчивые многодисковые в редукторе вальца и задней оси

Find us locally at www.dynapac.com

We reserve the right to change specifications without notice. Photos and illustrations do not always show standard versions of machines.
The above information is a general description only, all informations are supplied without liability.

Dynapac CA5500D

Грунтовые катки

Технические характеристики

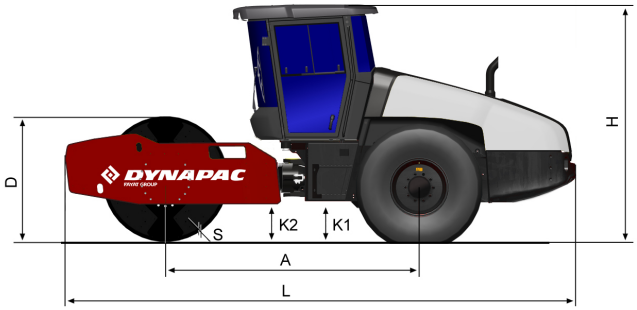

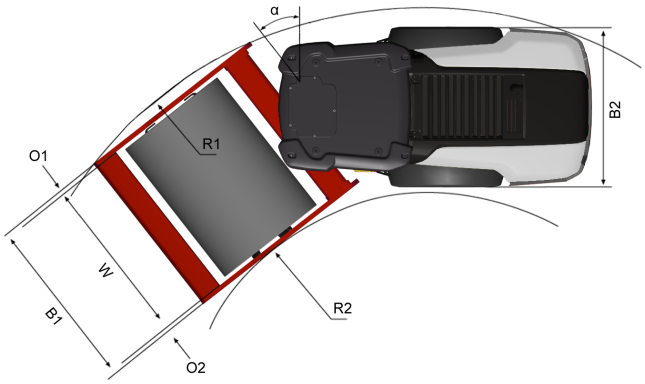

Размеры	
A. Колесная база	3 100 мм
B1. Ширина переднего модуля	2 340 мм
B2. Ширина заднего модуля	2 130 мм
D. Диаметр вальца	1 546 мм
H1. Высота с ROPS/кабиной	2 890 мм
H2. Высота без ROPS/кабины	2 130 мм
K1. Дорожный просвет	450 мм
K2. Просвет над бордюрным камнем	450 мм
L. Длина	6 240 мм
O1. Вылет рамы, правый	105 мм
O2. Вылет рамы, левый	105 мм
R1. Радиус поворота внешний	5 800 мм
R2. Радиус поворота внутренний	3 300 мм
S. Толщина обечайки вальца	48 мм
W. Ширина вальца	2 130 мм
α. Угол поворота рулевого шарнира	±38°

Find us locally at www.dynapac.com

We reserve the right to change specifications without notice. Photos and illustrations do not always show standard versions of machines.
The above information is a general description only, all informations are supplied without liability.