Dynapac CG2300

Тандемные асфальтовые катки

Технические характеристики

Масса

Максимальная рабочая масса	10 600 кг
Рабочая масса (вкл. кабину)	8 300 кг
Масса переднего модуля /заднего модуля	4 150 кг/4 150 кг

Размеры

Ширина вальца	1 500 мм
Диаметр вальца	1 120 мм
Толщина обечайки вальца	18 мм
Высота с ROPS	2 990 мм

Ходовая часть

Диапазон скорости	0-12
Вертикальная осцилляция	±6°
Теоретически преодолеваемый уклон	41 %

Уплотнение

Разрезные вальцы	Yes
Центробежная сила, при высокой/низкой амплитуде	80 кН/60 кН
Номинальная амплитуда (высокая/низкая)	0,6 мм/0,3 мм
Статическая линейная нагрузка (передний/задний модуль)	27,7/27,7 кг/см
Частота вибрации, при высокой/низкой амплитуде	45 Гц/55 Гц
Водяной бак	770 л

Двигатель

Производитель/Тип	Deutz TD3.6 L4 IV/T4F
Тип	Water cooled turbo Diesel
Номинальная мощность, SAE J1995	55 кВт (74 л.с.) @ 2 200 об./мин
Ёмкость топливного бака	115 л

Гидравлическая система

Привод	Axial piston pump with variable displacement Axial piston motors (4) with variable displacement Flow divider
Вибрация	Axial piston pumps (2) with variable displacement Axial piston motors (2) with constant dispacement
Рулевое управление	Load sensing system. Gear pump with constant displacement.
Основной тормоз	Hydrostatic in forward and reverse lever.
Парковочный/аварийный тормоз	Failsafe multidisc brake in both drums.

Find us locally at www.dynapac.com

We reserve the right to change specifications without notice. Photos and illustrations do not always show standard versions of machines.
The above information is a general description only, all informations are supplied without liability.

Dynapac CG2300

Тандемные асфальтовые катки

Технические характеристики

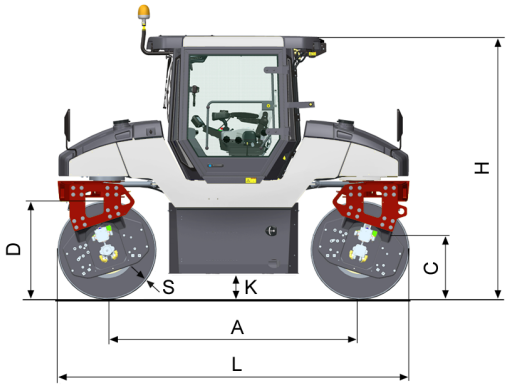

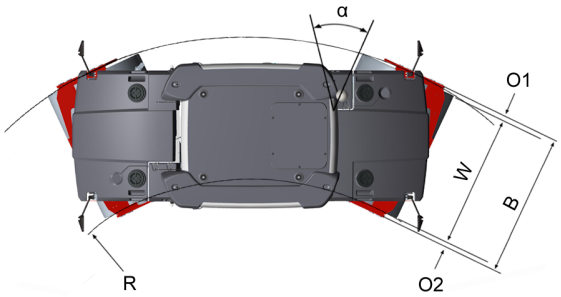

Размеры	
A. Колесная база	2 870 мм
B. Ширина	1 620 мм
C. Просвет над бордюрным камнем	720 мм
D. Диаметр вальца	1 120 мм
H. Высота с ROPS/кабиной	2 990 мм
K. Дорожный просвет	270 мм
L. Длина	3 990 мм
O1. Вылет рамы, правый	60 мм
O2. Вылет рамы, левый	60 мм
R. Радиус поворота внутренний	2,65 м
S. Толщина обечайки вальца	18 мм
W. Вес вальца	1 500 мм
α. Угол поворота рулевого колеса	±25°

Find us locally at www.dynapac.com

We reserve the right to change specifications without notice. Photos and illustrations do not always show standard versions of machines.
The above information is a general description only, all informations are supplied without liability.