Dynapac CC2200

Тандемные асфальтовые катки

Технические характеристики

Масса

Максимальная рабочая масса	9 000 кг
Рабочая масса (включая ROPS)	7 600 кг
Масса переднего модуля /заднего модуля	3 800 кг/3 800 кг

Ходовая часть

Диапазон скорости	0-12 km/h
Вертикальная осцилляция	±7°
Теоретически преодолеваемый уклон	42 %

Уплотнение

Центробежная сила, при высокой/низкой амплитуде	78 кН/67 кН
Номинальная амплитуда (высокая/низкая)	0,7 мм/0,3 мм
Статическая линейная нагрузка (передний/задний модуль)	25,3/25,3 кг/см
Частота вибрации, при высокой/низкой амплитуде	48 Гц/67 Гц
Водяной бак	750 л

Уплотнение (CE)

Центробежная сила, при высокой/низкой амплитуде	72 kN/38 kN
Номинальная амплитуда (высокая/низкая)	0.7 mm/0.2 mm
Частота вибрации, при высокой/низкой амплитуде	48 Hz/62 Hz

Двигатель

Производитель/Тип	Cummins QSB 3.3 IIIA/T3i
Тип	С водяным охлаждением, с дополнительным
Номинальная мощность, SAE J1995	74 кВт (99 л.с.) @ 2 200 об./мин
Ёмкость топливного бака	130 л

Двигатель

Производитель/Тип	Deutz TCD 3.6 IIIB/T4i
Тип	С водяным охлаждением, с дополнительным
Номинальная мощность, SAE J1995	75 кВт (100 л.с.) @ 2 200 об./мин

Гидравлическая система

Привод передвижения	Регулируемый аксиально поршневой гидронасос. Регулируемые аксиально поршневые гидромоторы (2).
Вибрация	Регулируемые аксиально поршневые гидронасосы (2). Нерегулируемые аксиально поршневые гидромоторы (2).
Рулевое управление	Нерегулируемый шестеренный гидронасос.
Основной тормоз	Гидростатический, зависящий от положения рукояти движения
Парковочный/аварийный тормоз	Отказоустойчивый многодисковый тормоз в гидромоторах вальца и колес.

Find us locally at www.dynapac.com

We reserve the right to change specifications without notice. Photos and illustrations do not always show standard versions of machines.
The above information is a general description only, all informations are supplied without liability.

Dynapac CC2200

Тандемные асфальтовые катки

Технические характеристики

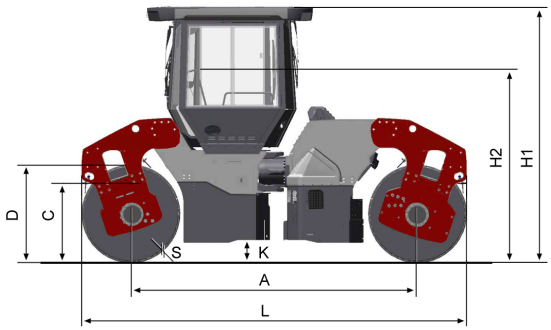

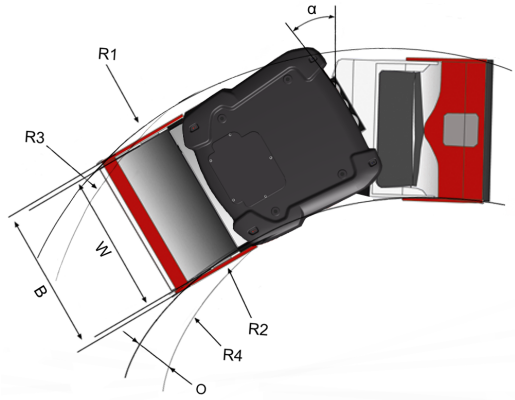

Размеры	
A. Колесная база	3 340 мм
B. Ширина	1 620 мм
C. Просвет над бордюрным камнем	715 мм
D. Диаметр вальца	1 150 мм
H1. Высота с ROPS/кабиной	2 990 мм
K. Дорожный просвет	270 мм
L. Длина	4 490 мм
O. Боковое смещение	335 мм
R1. Радиус поворота внешний	6 570 мм
R2. Радиус поворота внутренний	5 070 мм
R3. Радиус поворота внешний (Смещаемый)	4890 mm
R4. Радиус поворота внутренний (Смещаемый)	3390 mm
S. Толщина обечайки вальца	20 мм
W. Ширина вальца	1 500 мм
α. Угол поворота рулевого шарнира	±32°

Find us locally at www.dynapac.com

We reserve the right to change specifications without notice. Photos and illustrations do not always show standard versions of machines.
The above information is a general description only, all informations are supplied without liability.